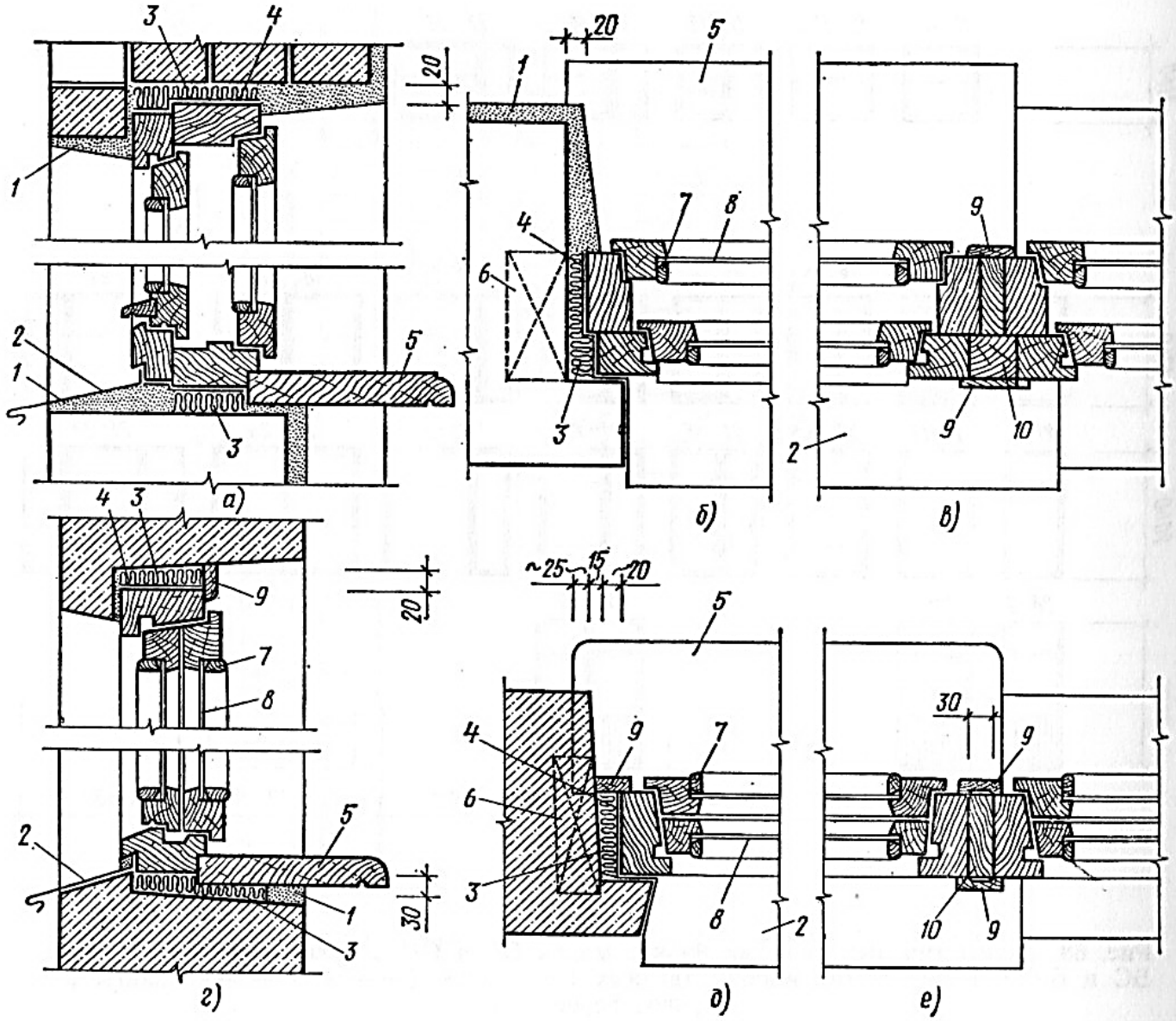

Рис. 70. Установка оконных блоков в проем:

а—в — оконный блок с раздельными переплетами марки ОР в кирпичной стене; *г—е* — оконный блок со спаренными переплетами марки ОС в панельной стене; *в, е* — примыкание оконного блока к балконной двери: *1* — цементный раствор; *2* — слив из оцинкованной стали; *3* — конопатка битумизированной паклей; *4* — толь; *5* — подоконная плита; *6* — антисептированная пробка (по две на высоту проема); *7* — штапик; *8* — стекло; *9* — рейка; *10* — деревянный импост