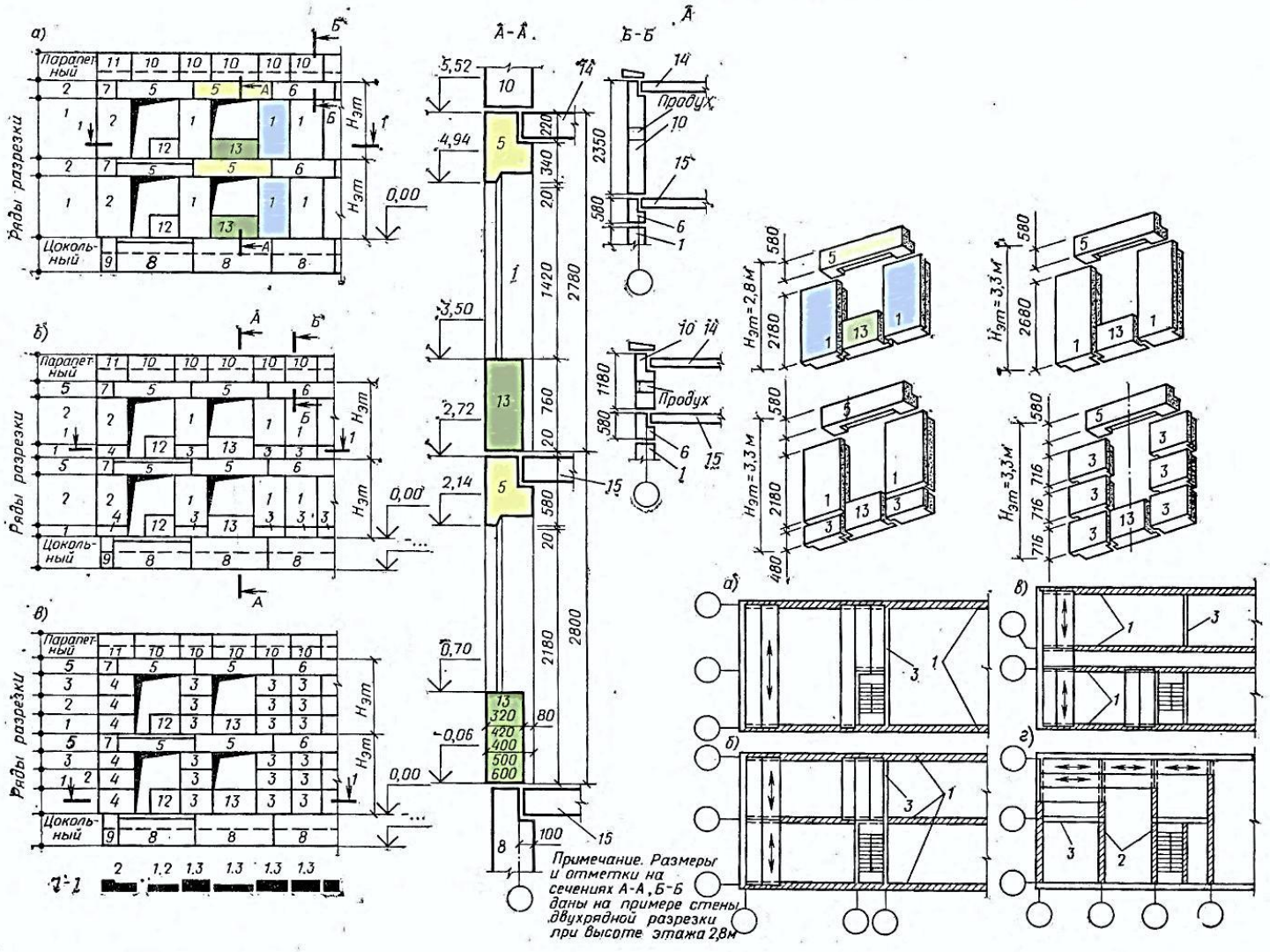

Виды разрезки стен на блоки и конструктивные системы крупноблочных зданий

А — схемы разрезки стен на блоки: *а, б, в* — двух-, трех- и четырехрядная; блоки: *1, 2* — простеночные рядовые и угловые; *3, 4* — простеночные доборные, рядовые и угловые; *5, 6, 7* — поясные, перемычечные, рядовые и угловые; *8, 9* — цокольные, рядовые и угловые; *10, 11* — парапетные рядовые и угловые; *12, 13* — подоконные для окон с балконной дверью и без балконной двери; *14* — настил покрытия; *15* — настил перекрытия; *Б* — конструктивные системы: *а, б, в* — с несущими стенами продольными; *г* — то же, с поперечными; *1, 2* — несущие стены; *3* — диафрагмы жесткости

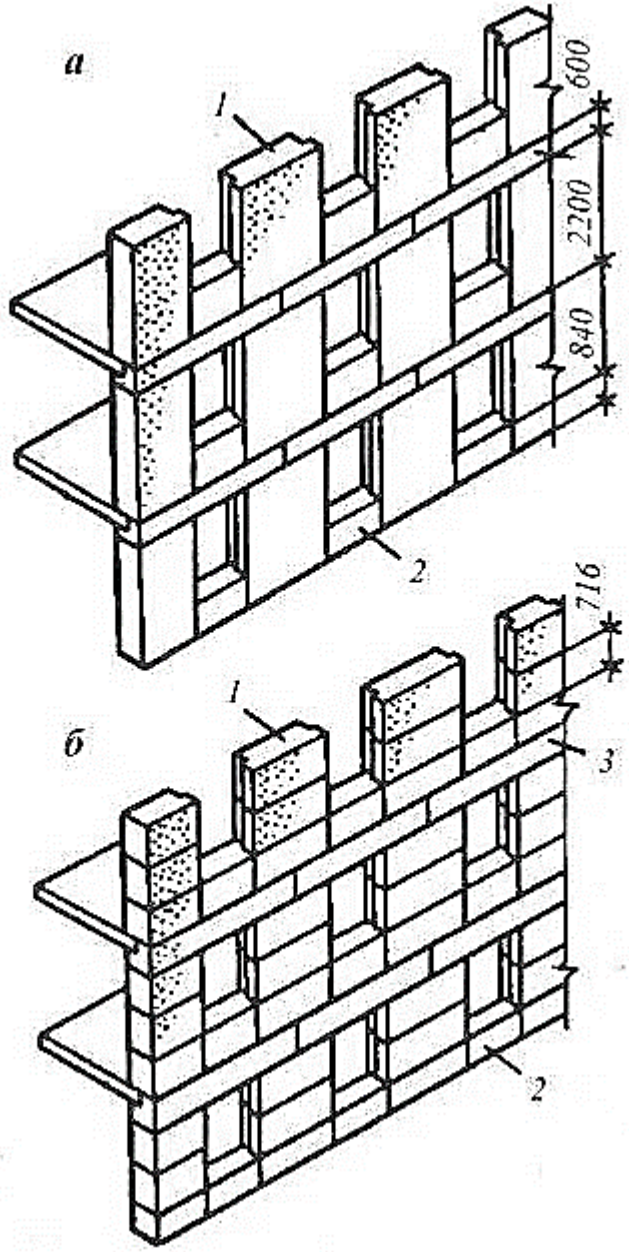
а
1
2
600
2200
840
б
1
2
3
716